Conversion Savaria[MD] de mini-fourgonnette
Dodge Grand Caravan à accès latéral

MODÈLE COMMERCIAL PLEIN PLANCHER

La conversion Savaria de mini-fourgonnette à accès latéral - modèle commercial plein plancher, avec son plancher et ses extensions de portes entièrement fabriquées en acier inoxydable, ses jupes et marchepieds en matériau composite, en font un investissement durable.

Découvrez notre nouveau revêtement de plancher le SavariaFlex dans cette conversion. Un produit durable et facile d'entretien. La rampe pivotante vers l'intérieur vous donne un accès complet à l'entrée latérale, sans obstruction. Quoi de mieux!

Nous avons pensé à tout: accès facile au filage principal, grand espace intérieur, et en option un siège amovible placé derrière le chauffeur, vous offrant ainsi la possibilité de transporter un passager supplémentaire. Lors de la conversion, nous gardons l'intégrité originale des principales composantes, soit la suspension, les freins ainsi que le réservoir d'essence d'origine. La conversion Savaria est le choix pour toute personne voulant un véhicule de travail sécuritaire.

savaria[MD]

Conversion Savaria[MD] de mini-fourgonnette
Dodge Grand Caravan à accès latéral

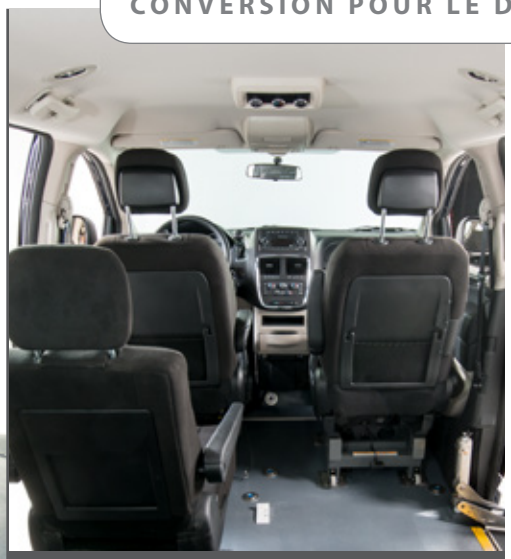

NOUVEAUTÉ ! Le SavariaFlex est un revêtement durable avec peu d'entretien, parfait pour l'usage commercial.

Le plancher abaissé en acier inoxydable augmente la durabilité.

CONVERSION POUR LE DODGE GRAND CARAVAN 24G*

- Rampe/plancher de 64" de long donnant +/- 9 degrés de pente
- Banquette arrière abaissée (appui-pieds non requis), dossier ajustable et inclinable
- Rampe pivotante vers l'intérieur (dégagement total de la porte)
- Canalisation de carburant en acier inoxydable
- Option de six passagers
- Peut accueillir 2 fauteuils et 3 passagers
- Pneu de secours couché dans le coffre
- D409-02 (alarme de recul, éclairage d'appoint, extincteur, trousse de premier soin, feux de sécurité)
- Facilité de levage (garage)
- Essais de collisions conformes aux normes de Transports Canada

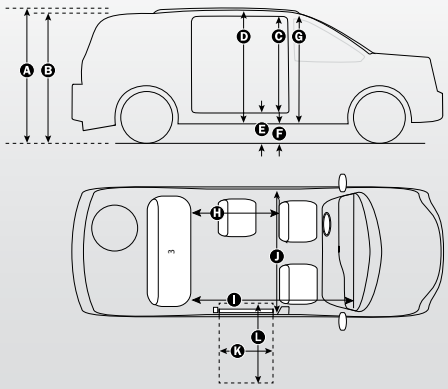

Ce modèle offre, en option, un siège amovible derrière le conducteur vous offrant ainsi une plus grande flexibilité.

SPÉCIFICATIONS

A Hauteur totale avec porte-bagages	75"/1905 mm
B Hauteur totale sans porte-bagages	72"/1828 mm
C Hauteur de porte latérale	56"/1422 mm
D Hauteur intérieure au centre du véhicule	59"/1499 mm
E Hauteur du plancher	11"/279 mm
F Garde au sol	5.5"/140 mm
G Hauteur intérieure du côté passager	57"/1448 mm
H Longueur du plancher de la banquette arrière jusqu'à l'arrière du siège du conducteur	56.75"/1442 mm
I Longueur du plancher du côté passager	86.75"/2204 mm
J Largeur du plancher hors tout en arrière des sièges avant	61"/1549 mm
K Largeur de la rampe latérale (utilisable)	30"/762 mm
L Longueur de la rampe latérale (utilisable)	51"/1296 mm
M Angle d'accès de la rampe	± 9°

Note: Toutes les informations mentionnées dans ce document sont exactes au moment de sa publication.

** Autres groupes d'options doivent être approuvés par Savaria.*

savaria[MD]

Groupe Véhicule Savaria
4350 Autoroute 13 Laval QC H7R 6E9
tel 800.668.8705 fax 800.361.1725

www.savaria.com

Savaria fait tous les efforts possibles pour que l'information publiée soit la plus exacte possible.
Les spécifications et les options sont sujettes à changement sans préavis. ©2016 Savaria Corporation